Приложение D — Внешние габариты для модели Z2000

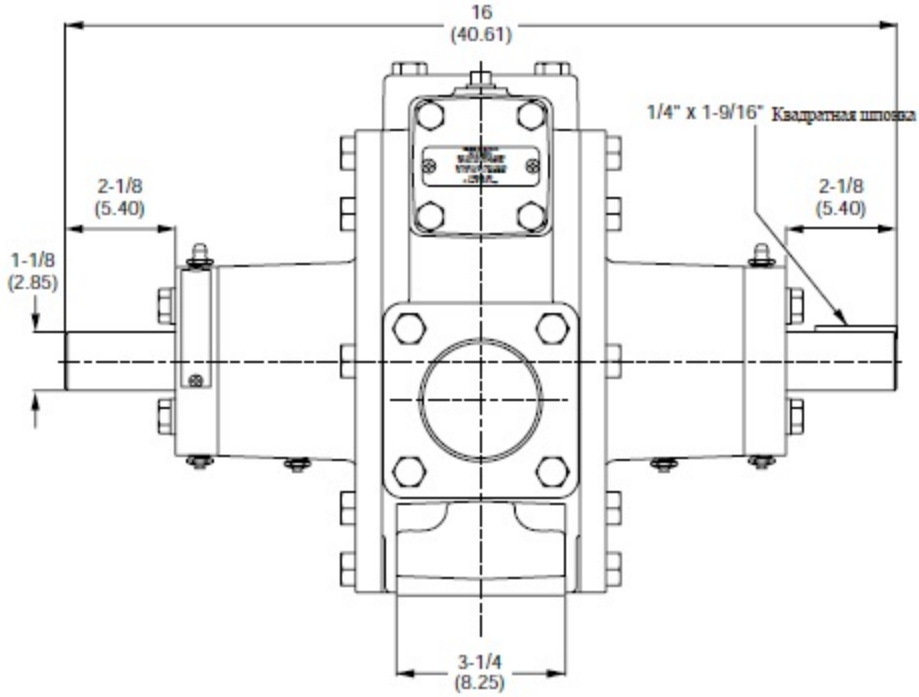

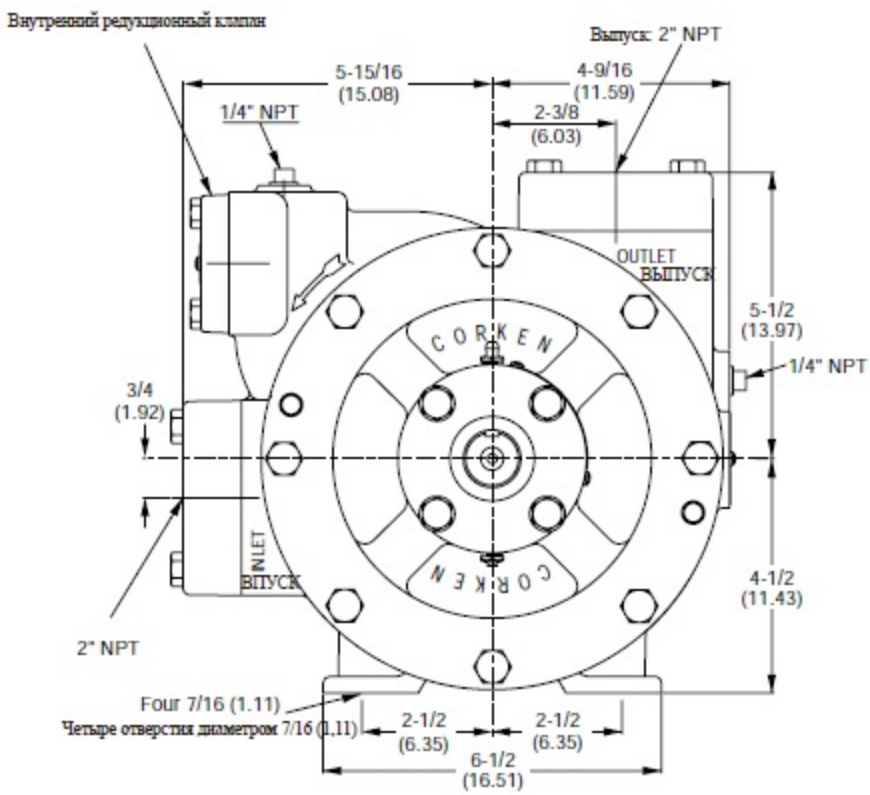

Все размеры приводятся в дюймах (сантиметрах).